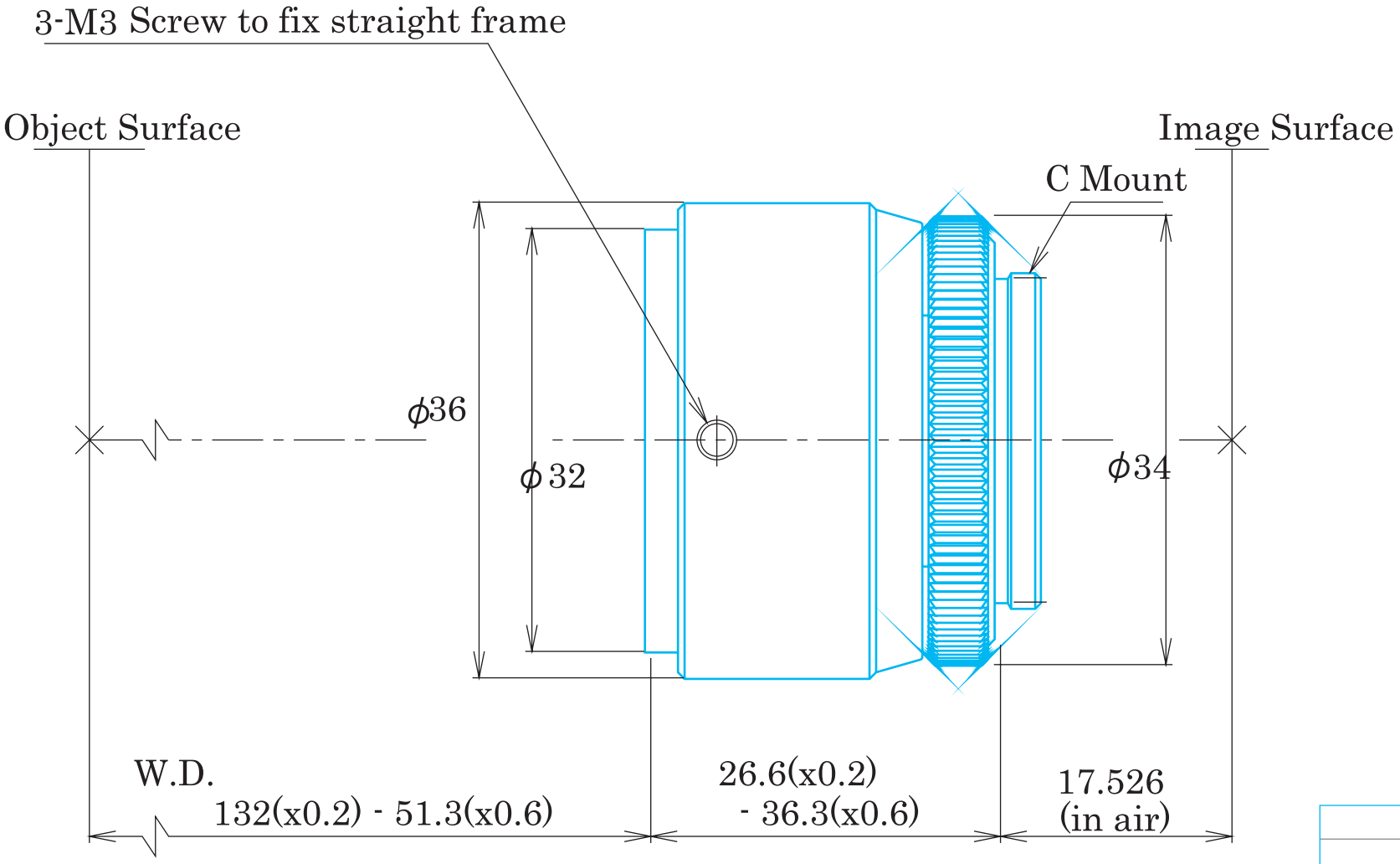

寸法公差 ±mm	
L≦4	0.1
4＜L≦16	0.1
16＜L≦63	0.1
63＜L≦250	0.2

角度 ±2°

材質		処理		試番		参考	
承認	審査	製図	設計	尺度	2/1	個数	1
				品名			

改訂履歴	承認	作成	
			作成

この図面は表面処理後の寸法である 2.00

図番 GTVMMP0206

FN

GOYOOPTICAL Inc.